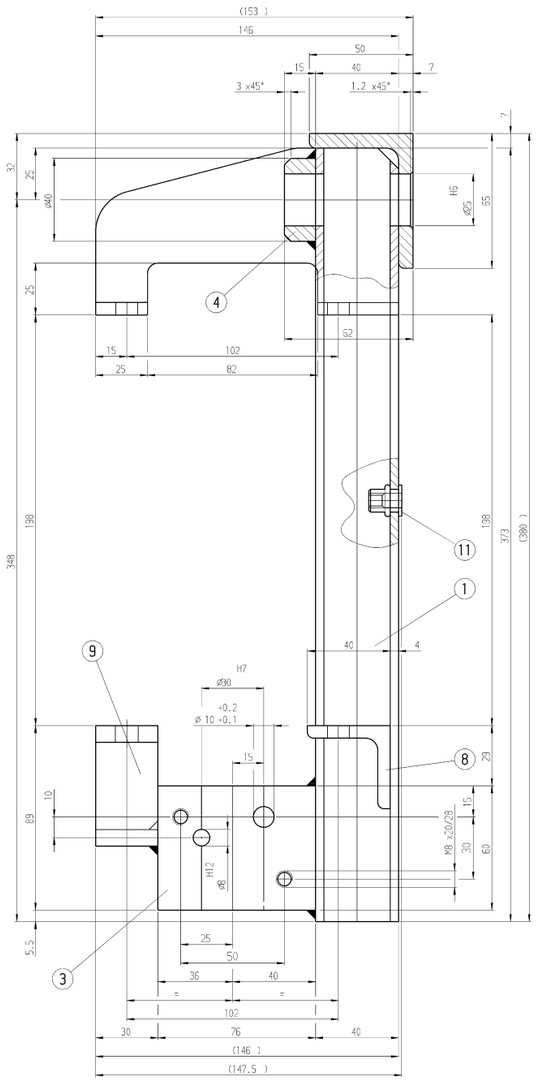

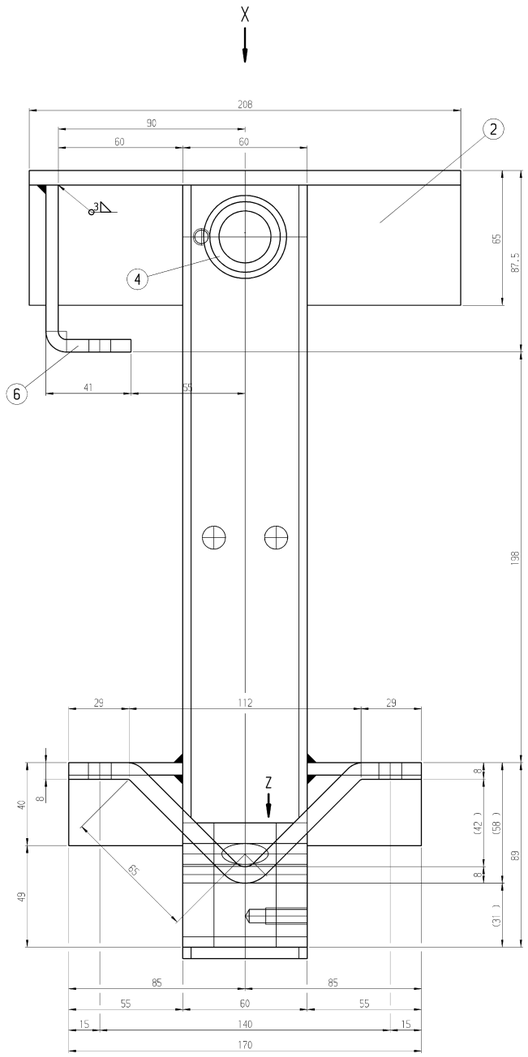

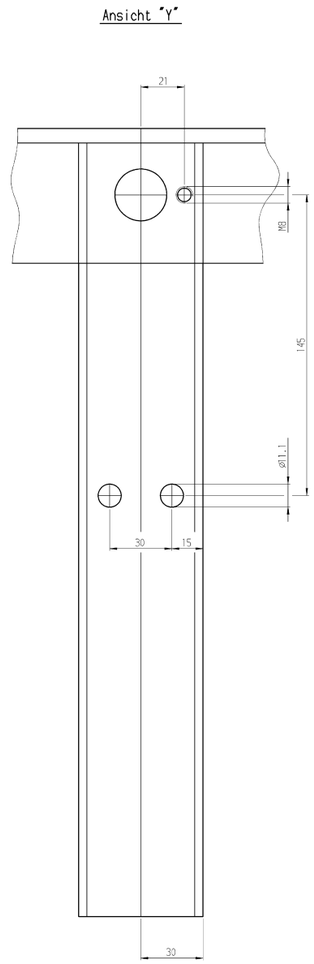

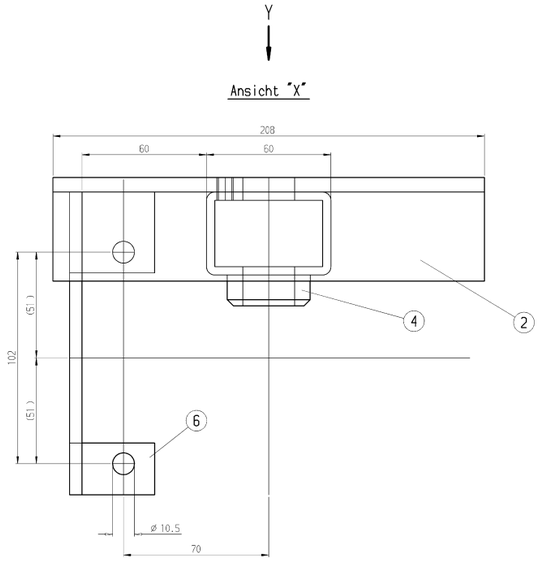

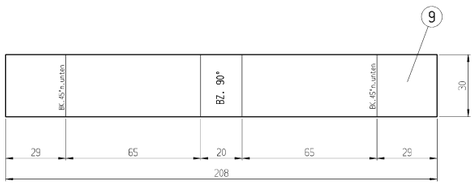

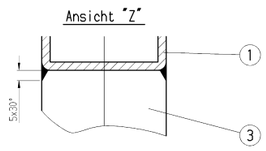

Alle Schweissnaehte a=3mm

Galv. verzinkt

SFW
Fahrwerk hinten
Schweißteil