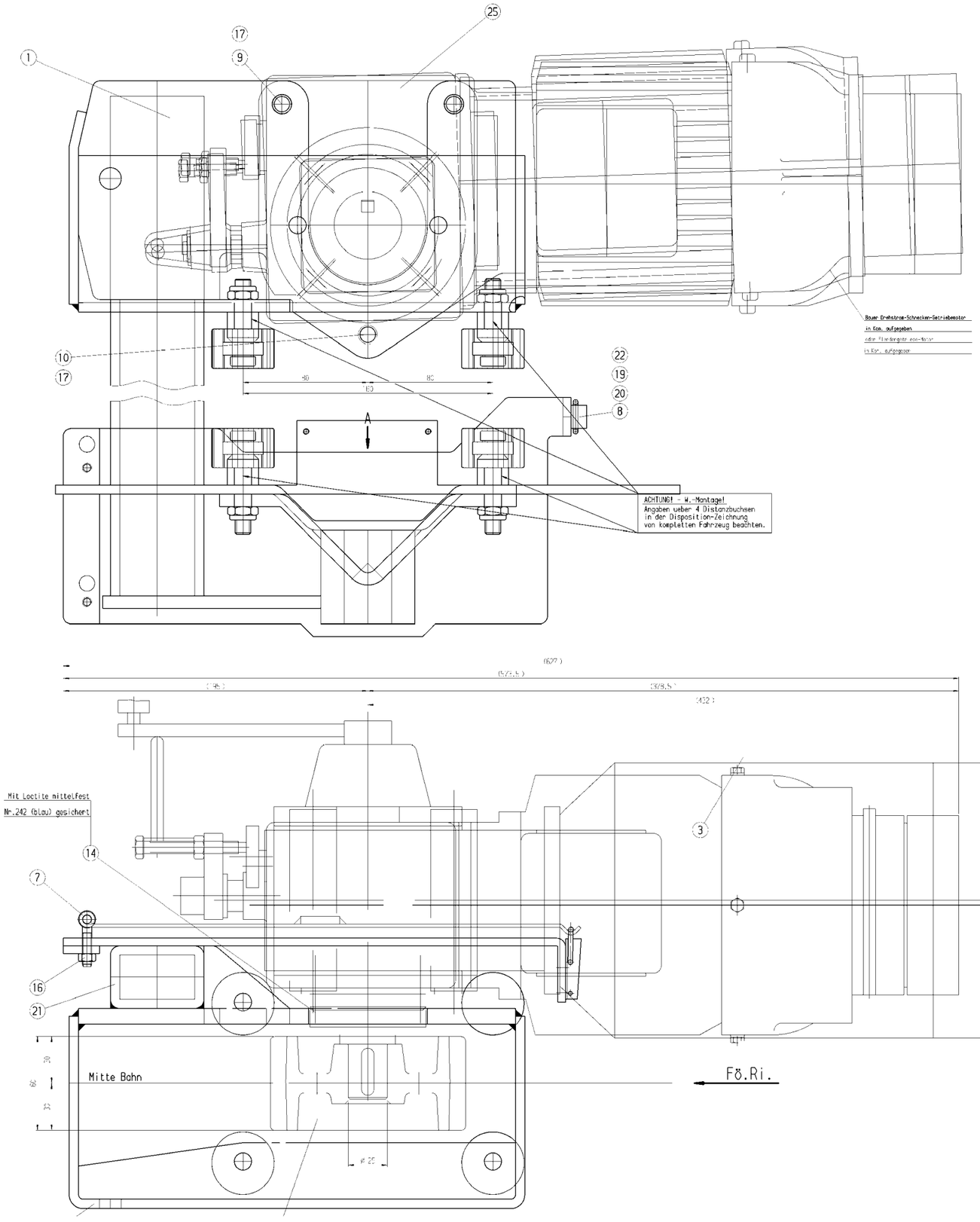

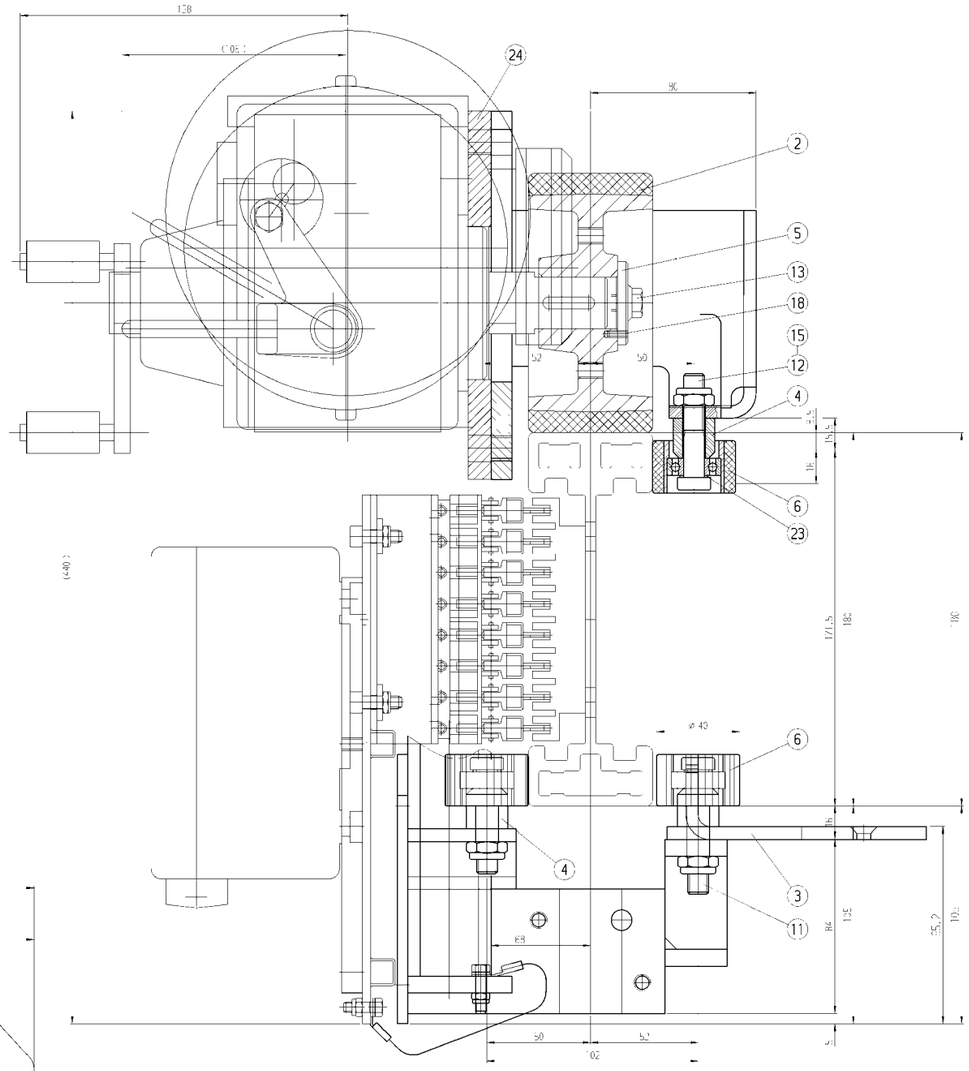

SFW
Fahrwerk angetrieben
vorne
210 Stück