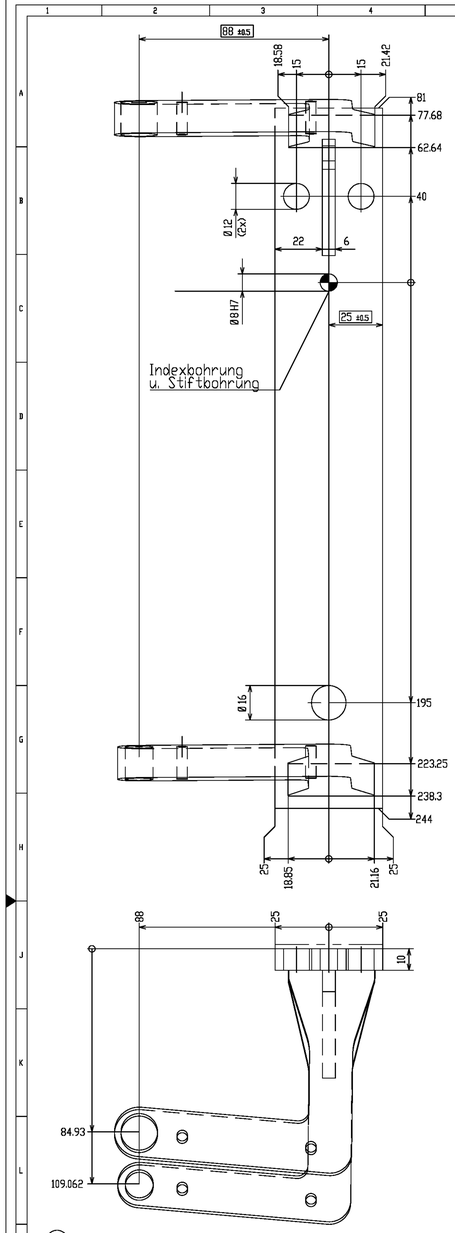

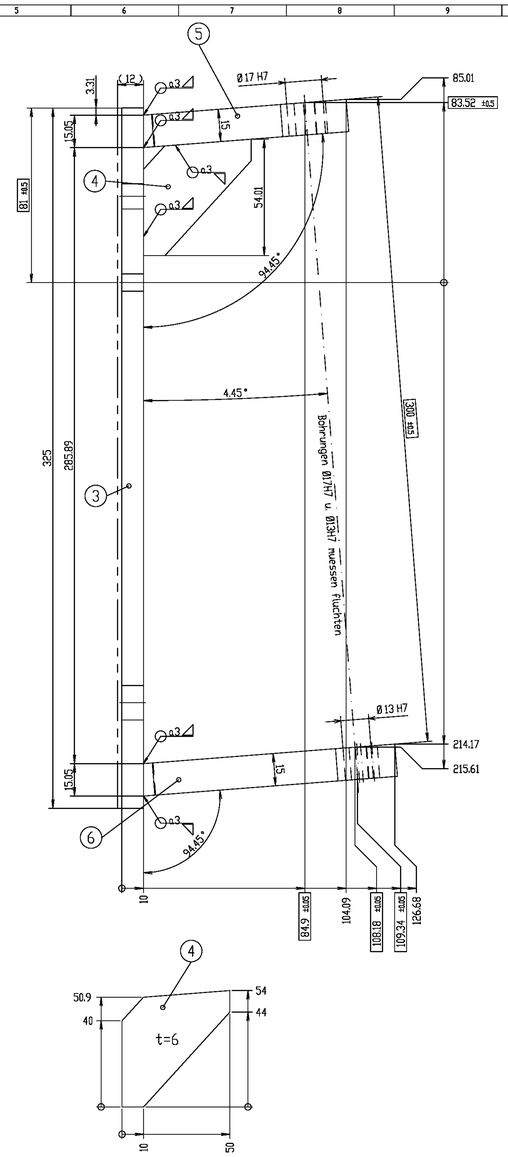

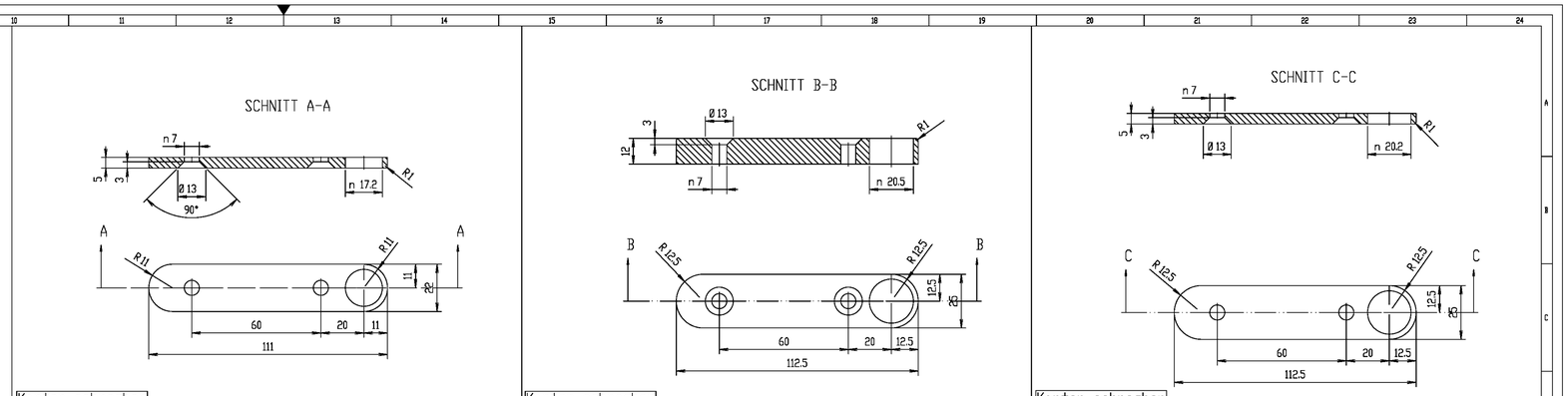

Kanten gebrochen

FREIMASSTOLERANZEN DIN ISO 2768 general tolerances LAENGE UND WINKEL linear and angular FORM UND LAGE form and position MITTEL middle H H	ARBEITSGANG/operation	WERKSTUECK/workpiece GEHOERT ZU/part of	
DZ/DRAWN NAME DATUM DATE ABTEILUNG DEPARTMENT	BENENNUNG/DESIGNATION Pos.11		
CAD CATIA MOD V	MASSTAB/SCALE 1:1 BLATT SHEET 1 / 1	1. Artikel 3BN-2000XDEPLIEBIK in 3-Punkt von VO+RAHMEN unter DETAILKOPF (oder XBETID/XDEPLIEB) platzieren! 2. Schriftfeld in VSP des Artikel 3BN-2X EXTERN-4AXC editieren! 3. ACHTUNG 2X-Artikel 3BN-2X EXTERN-4AXC nie explodieren !! (<- Bei Bedarf: Artikel 3BN_N-ST-BL-4AXC in Master-VSP explodieren und editieren!	3N-2X3DIN-NR. DRAWING NO. MATERIAL NR. MATERIAL NO. ZR-Groessern Alt; Alt; Alt; Alt in —> No-Show-Bereich des Detail-VSP —>

FREIMASSTOLERANZEN DIN ISO 2768 general tolerances LAENGE UND WINKEL linear and angular FORM UND LAGE form and position MITTEL middle H H	ARBEITSGANG/operation	WERKSTUECK/workpiece GEHOERT ZU/part of	
DZ/DRAWN NAME DATUM DATE ABTEILUNG DEPARTMENT	BENENNUNG/DESIGNATION Pos.12		
CAD CATIA MOD V	MASSTAB/SCALE 1:1 BLATT SHEET 1 / 1	1. Artikel 3BN-2000XDEPLIEBIK in 3-Punkt von VO+RAHMEN unter DETAILKOPF (oder XBETID/XDEPLIEB) platzieren! 2. Schriftfeld in VSP des Artikel 3BN-2X EXTERN-4AXC editieren! 3. ACHTUNG 2X-Artikel 3BN-2X EXTERN-4AXC nie explodieren !! (<- Bei Bedarf: Artikel 3BN_N-ST-BL-4AXC in Master-VSP explodieren und editieren!	3N-2X3DIN-NR. DRAWING NO. MATERIAL NR. MATERIAL NO. ZR-Groessern Alt; Alt; Alt; Alt in —> No-Show-Bereich des Detail-VSP —>

FREIMASSTOLERANZEN DIN ISO 2768 general tolerances LAENGE UND WINKEL linear and angular FORM UND LAGE form and position MITTEL middle H H	ARBEITSGANG/operation	WERKSTUECK/workpiece GEHOERT ZU/part of	
DZ/DRAWN NAME DATUM DATE ABTEILUNG DEPARTMENT	BENENNUNG/DESIGNATION Pos.14		
CAD CATIA MOD V	MASSTAB/SCALE 1:1 BLATT SHEET 1 / 1	1. Artikel 3BN-2000XDEPLIEBIK in 3-Punkt von VO+RAHMEN unter DETAILKOPF (oder XBETID/XDEPLIEB) platzieren! 2. Schriftfeld in VSP des Artikel 3BN-2X EXTERN-4AXC editieren! 3. ACHTUNG 2X-Artikel 3BN-2X EXTERN-4AXC nie explodieren !! (<- Bei Bedarf: Artikel 3BN_N-ST-BL-4AXC in Master-VSP explodieren und editieren!	3N-2X3DIN-NR. DRAWING NO. MATERIAL NR. MATERIAL NO. ZR-Groessern Alt; Alt; Alt; Alt in —> No-Show-Bereich des Detail-VSP —>

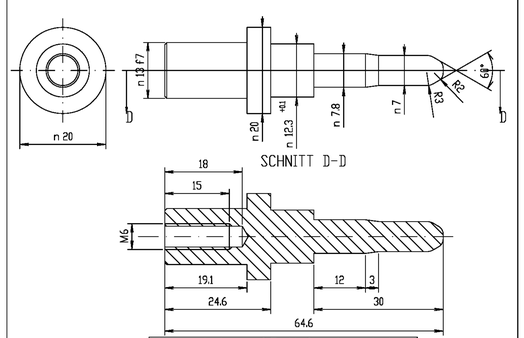

eingesetzt ca. 0.7 tief gehaertet
HRC 58-60

Kanten gebrochen

FREIMASSTOLERANZEN DIN ISO 2768 general tolerances LAENGE UND WINKEL linear and angular FORM UND LAGE form and position MITTEL middle H H	ARBEITSGANG/operation	WERKSTUECK/workpiece GEHOERT ZU/part of	
DZ/DRAWN NAME DATUM DATE ABTEILUNG DEPARTMENT	BENENNUNG/DESIGNATION Pos.10		
CAD CATIA MOD V	MASSTAB/SCALE 2:1 BLATT SHEET 1 / 1	1. Artikel 3BN-2000XDEPLIEBIK in 3-Punkt von VO+RAHMEN unter DETAILKOPF (oder XBETID/XDEPLIEB) platzieren! 2. Schriftfeld in VSP des Artikel 3BN-2X EXTERN-4AXC editieren! 3. ACHTUNG 2X-Artikel 3BN-2X EXTERN-4AXC nie explodieren !! (<- Bei Bedarf: Artikel 3BN_N-ST-BL-4AXC in Master-VSP explodieren und editieren!	3N-2X3DIN-NR. DRAWING NO. MATERIAL NR. MATERIAL NO. ZR-Groessern Alt; Alt; Alt; Alt in —> No-Show-Bereich des Detail-VSP —>

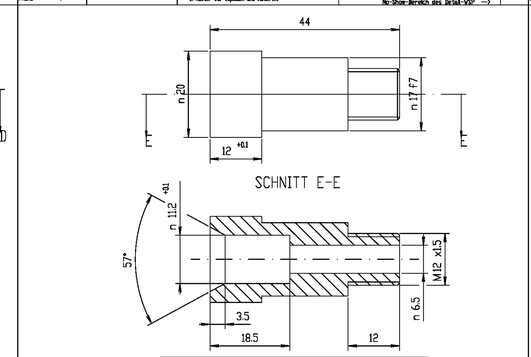

eingesetzt ca. 0.7 tief gehaertet
HRC 58-60

Kanten gebrochen

FREIMASSTOLERANZEN DIN ISO 2768 general tolerances LAENGE UND WINKEL linear and angular FORM UND LAGE form and position MITTEL middle H H	ARBEITSGANG/operation	WERKSTUECK/workpiece GEHOERT ZU/part of	
DZ/DRAWN NAME DATUM DATE ABTEILUNG DEPARTMENT	BENENNUNG/DESIGNATION Pos.9		
CAD CATIA MOD V	MASSTAB/SCALE 2:1 BLATT SHEET 1 / 1	1. Artikel 3BN-2000XDEPLIEBIK in 3-Punkt von VO+RAHMEN unter DETAILKOPF (oder XBETID/XDEPLIEB) platzieren! 2. Schriftfeld in VSP des Artikel 3BN-2X EXTERN-4AXC editieren! 3. ACHTUNG 2X-Artikel 3BN-2X EXTERN-4AXC nie explodieren !! (<- Bei Bedarf: Artikel 3BN_N-ST-BL-4AXC in Master-VSP explodieren und editieren!	3N-2X3DIN-NR. DRAWING NO. MATERIAL NR. MATERIAL NO. ZR-Groessern Alt; Alt; Alt; Alt in —> No-Show-Bereich des Detail-VSP —>

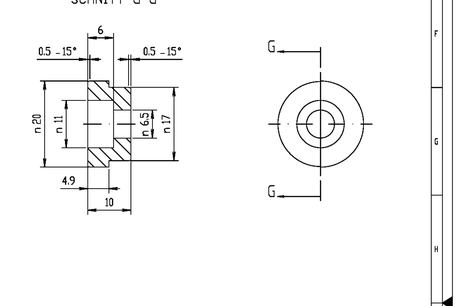

Kanten gebrochen

FREIMASSTOLERANZEN DIN ISO 2768 general tolerances LAENGE UND WINKEL linear and angular FORM UND LAGE form and position MITTEL middle H H	ARBEITSGANG/operation	WERKSTUECK/workpiece GEHOERT ZU/part of	
DZ/DRAWN NAME DATUM DATE ABTEILUNG DEPARTMENT	BENENNUNG/DESIGNATION Pos.13		
CAD CATIA MOD V	MASSTAB/SCALE 2:1 BLATT SHEET 1 / 1	1. Artikel 3BN-2000XDEPLIEBIK in 3-Punkt von VO+RAHMEN unter DETAILKOPF (oder XBETID/XDEPLIEB) platzieren! 2. Schriftfeld in VSP des Artikel 3BN-2X EXTERN-4AXC editieren! 3. ACHTUNG 2X-Artikel 3BN-2X EXTERN-4AXC nie explodieren !! (<- Bei Bedarf: Artikel 3BN_N-ST-BL-4AXC in Master-VSP explodieren und editieren!	3N-2X3DIN-NR. DRAWING NO. MATERIAL NR. MATERIAL NO. ZR-Groessern Alt; Alt; Alt; Alt in —> No-Show-Bereich des Detail-VSP —>

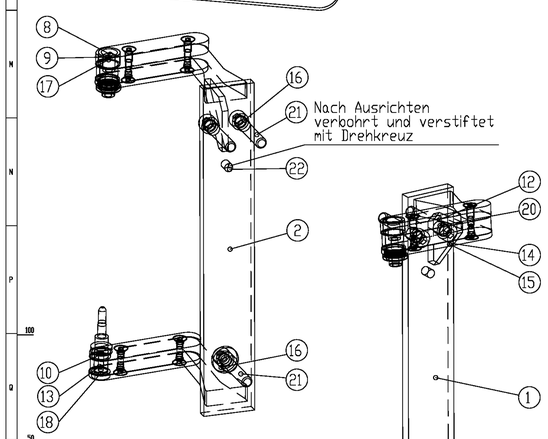

Nach Ausrichten
verbohrt und verstiftet
mit Drehkreuz

Schweissteil spannungsarm gegluht
Schweisnaehte nach DIN 18 800
Schweissverfahren:SG (MAG)
Zusatzwerkstoff:SG3 EN 440
Schweissnaht-Vorbereitungen nach EN 29692

POSITION 5

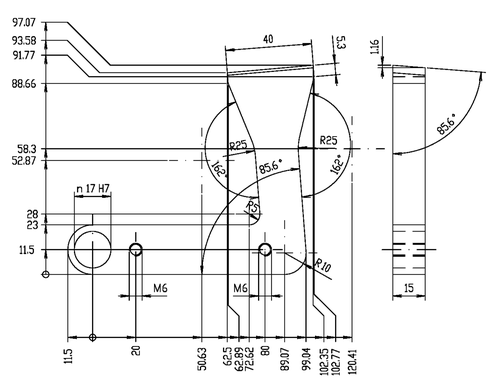

Teil 1 wie gezeichnet
Teil 2 gespiegelt

Stichmass fuer Stiftloecher u. Passbohrungen Tol.±0.02
Stichmass fuer Gewinde u. Durchgangsloecher Tol.±0.2

POSITION 6

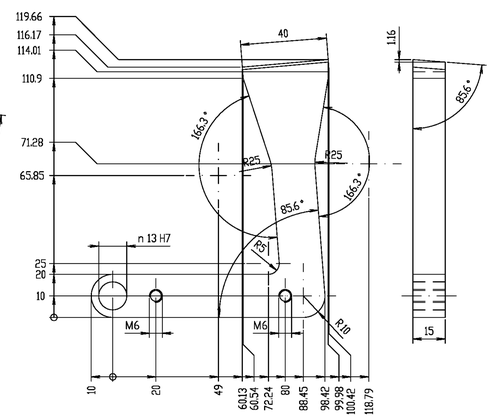

Kanten gebrochen

FREIMASSTOLERANZEN DIN ISO 2768 general tolerances LAENGE UND WINKEL linear and angular FORM UND LAGE form and position MITTEL middle H H	ARBEITSGANG/operation	WERKSTUECK/workpiece GEHOERT ZU/part of	
DZ/DRAWN NAME DATUM DATE ABTEILUNG DEPARTMENT	BENENNUNG/DESIGNATION Pos.1 u. 2		
CAD CATIA MOD V	MASSTAB/SCALE 1:1 BLATT SHEET 1 / 1	1. Artikel 3BN-2000XDEPLIEBIK in 3-Punkt von VO+RAHMEN unter DETAILKOPF (oder XBETID/XDEPLIEB) platzieren! 2. Schriftfeld in VSP des Artikel 3BN-2X EXTERN-4AXC editieren! 3. ACHTUNG 2X-Artikel 3BN-2X EXTERN-4AXC nie explodieren !! (<- Bei Bedarf: Artikel 3BN_N-ST-BL-4AXC in Master-VSP explodieren und editieren!	3N-2X3DIN-NR. DRAWING NO. MATERIAL NR. MATERIAL NO. ZR-Groessern Alt; Alt; Alt; Alt in —> No-Show-Bereich des Detail-VSP —>

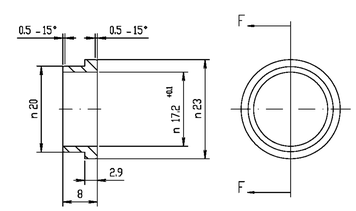

Kanten gebrochen

FREIMASSTOLERANZEN DIN ISO 2768 general tolerances LAENGE UND WINKEL linear and angular FORM UND LAGE form and position MITTEL middle H H	ARBEITSGANG/operation	WERKSTUECK/workpiece GEHOERT ZU/part of	
DZ/DRAWN NAME DATUM DATE ABTEILUNG DEPARTMENT	BENENNUNG/DESIGNATION Pos.8		
CAD CATIA MOD V	MASSTAB/SCALE 2:1 BLATT SHEET 1 / 1	1. Artikel 3BN-2000XDEPLIEBIK in 3-Punkt von VO+RAHMEN unter DETAILKOPF (oder XBETID/XDEPLIEB) platzieren! 2. Schriftfeld in VSP des Artikel 3BN-2X EXTERN-4AXC editieren! 3. ACHTUNG 2X-Artikel 3BN-2X EXTERN-4AXC nie explodieren !! (<- Bei Bedarf: Artikel 3BN_N-ST-BL-4AXC in Master-VSP explodieren und editieren!	3N-2X3DIN-NR. DRAWING NO. MATERIAL NR. MATERIAL NO. ZR-Groessern Alt; Alt; Alt; Alt in —> No-Show-Bereich des Detail-VSP —>

CAD-KONSTRUKTION
Aenderungen muessen ueber CAD erstellt werden

Alle Scharubenverbindungen
mit Loctite Nr.243 gesichert

Die Bauteile muessen frei von lackbenetzenden
Substanzen sein und solche nicht emitieren

POS. / pos.	STUECK/qty.	GROESSE / ABMESSUNG / size / measurement	WERKSTOFF / material		NORMBEZEICHNUNG / standard specification
22	4	Spannstift 8x20	-		DIN 1481
21	6	Zylinderschraube M8x65	-		DIN 912
20	4	Senkschraube M6x20	-		DIN 7991
19	2	Scheibe 10,5	-		DIN 7349
18	2	Zylinderschraube M6x16	-		DIN 912
17	2	Nutmutter M12x1,5	-		DIN 70852
16	6	Scheibe 11	-		DIN 125
15	12	Senkschraube M6x18	-	fuer beide Aufnahmen	DIN 7991
14	2	PL12x25x1125	Nurdfeld Sgrunen	u. u. nr.	-
13	2	Rd28x10	St37-2		-
12	2	PL12x25x1125	Nurdfeld Sgrunen		-
11	4	PL3x22x111	Nurdfeld Sgrunen		-
10	2	Rd28x65	16MnCr5		-
9	2	Rd28x44	16MnCr5		-
8	2	Rd23x8	St37-2		-
7	-	-	-		-
6	1	BL15x81x120	St37-2		-
5	1	BL15x96x103	St37-2	Je fuer Pos. 1 u. 2	-
4	1	BL6x54x50	St37-2		-
3	1	FL10x25x328	St37-2		-
2	1	Schweissteil Pos.2-6	-		-
1	1	Schweissteil Pos.2-6	-		-

GROESSE / ABMESSUNG / size / measurement	WERKSTOFF / material ALTERNATIVE WERKSTOFF / alternate material	HERSTELLERTEILE-NUMMER manufacturer part number	NORMBEZEICHNUNG / FIRMA standard specification / firm

VERVIELFAELTIGUNG, Dieser Informationstraeger und die darin enthaltene Information sind die alleinige Eigentum der Firma Carl Zeiss. Weitergabe sowie Vervielfaeltigung dieser Unterlage, Verwertung und Mitteilung ihres Inhalts sind untersagt, soweit nicht auf andere Weise ausdrueklich unter vorherigem schriftlichen Zustimmung durch Carl Zeiss.
CONFIDENTIAL AND PROPRIETARY. This document and its contents are the exclusive property of Confidential Carl Zeiss AG & Ltd. Consult, by charter, your contract with Carl Zeiss. Any use not in accordance with the contract, or otherwise disclosed or used without the prior written consent of Carl Zeiss, all rights reserved.

FREIMASSTOLERANZEN DIN ISO 2768 general tolerances LAENGE UND WINKEL linear and angular FORM UND LAGE form and position MITTEL middle H H	ARBEITSGANG/operation	WERKSTUECK/workpiece GEHOERT ZU/part of	
DZ/DRAWN NAME Degner DATUM DATE 05.07.2006 ABTEILUNG DEPARTMENT	BENENNUNG/DESIGNATION Aufnahme vorne		
CAD CATIA MOD V	MASSTAB/SCALE 1:1 BLATT SHEET 1 / 1	1. Artikel 3BN-2000XDEPLIEBIK in 3-Punkt von VO+RAHMEN unter DETAILKOPF (oder XBETID/XDEPLIEB) platzieren! 2. Schriftfeld in VSP des Artikel 3BN-2X EXTERN-4AXC editieren! 3. ACHTUNG 2X-Artikel 3BN-2X EXTERN-4AXC nie explodieren !! (<- Bei Bedarf: Artikel 3BN_N-ST-BL-4AXC in Master-VSP explodieren und editieren!	3D2DIN-NR. DRAWING NO. 2652_05_02_451 ZR-Groessern Alt; Alt; Alt; Alt in —> No-Show-Bereich des Detail-VSP —> A0

LAYOUT Version V05UExterner2 STAND 16.12.2003 only for external use

Maßstab Blatt Blattzahl